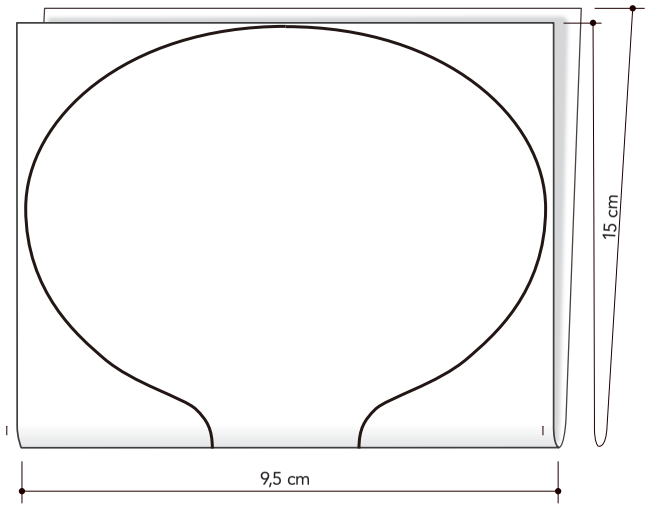

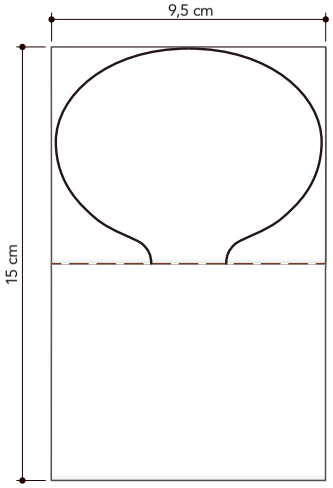

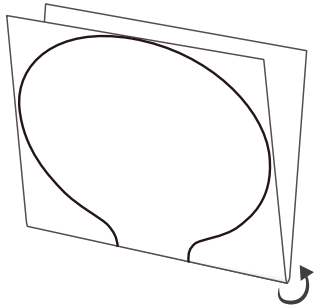

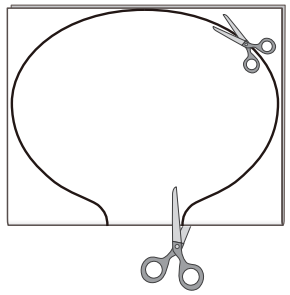

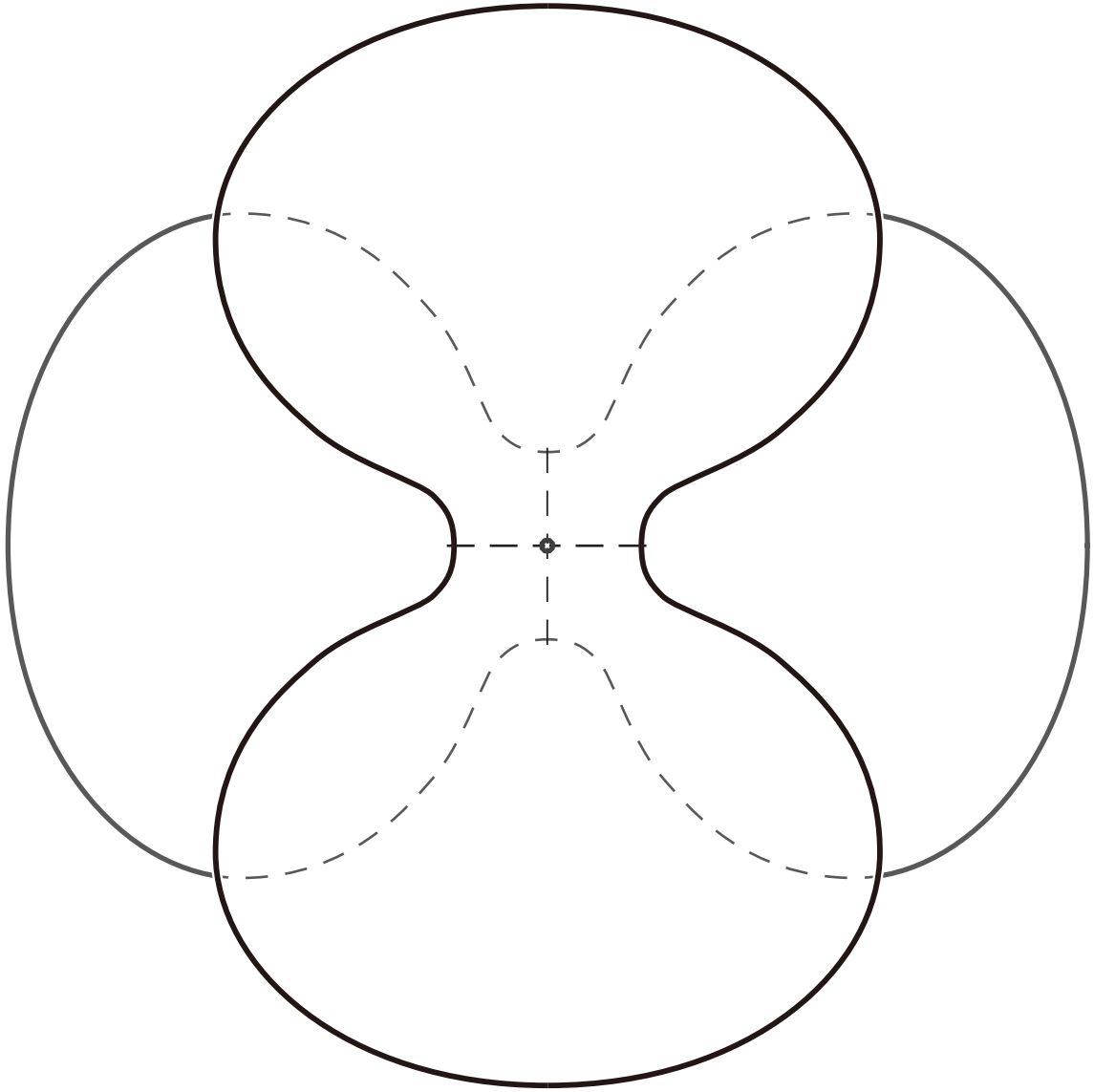

Schweizer LandLiebe